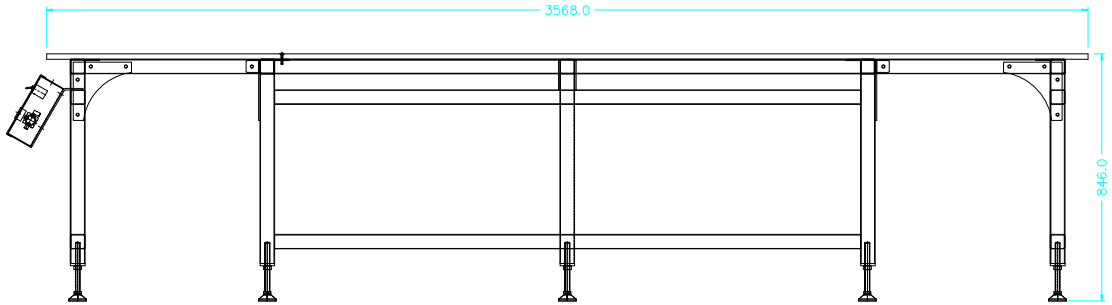

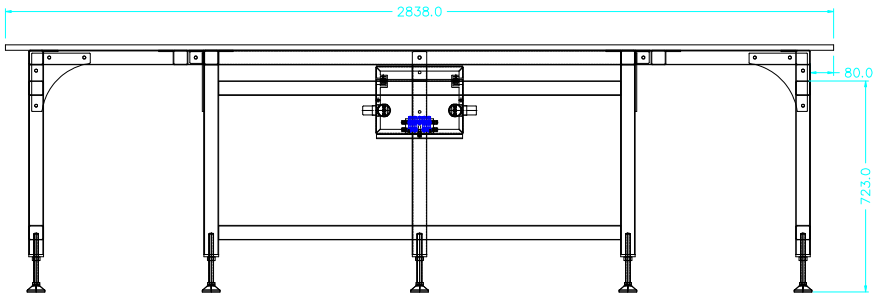

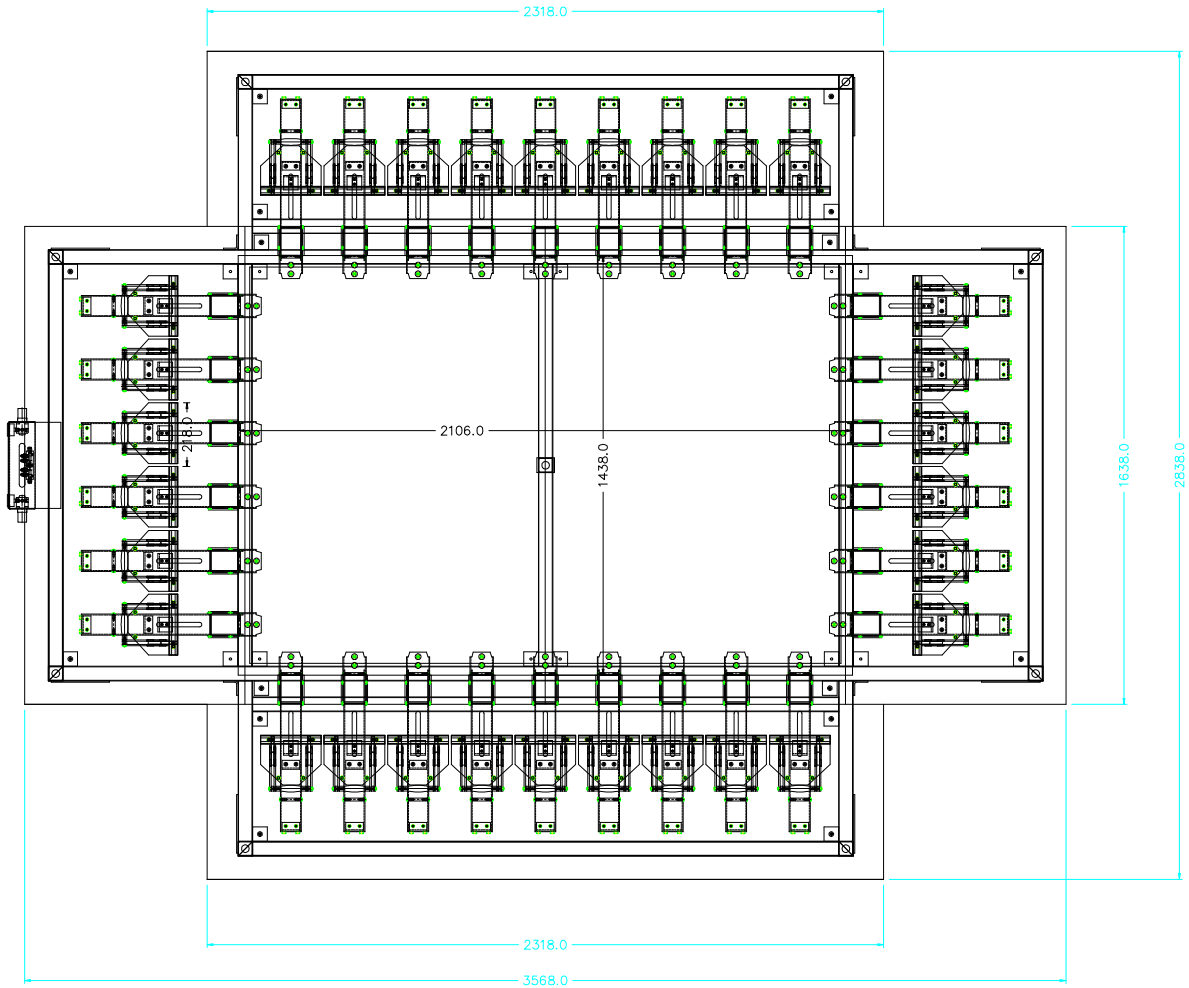

UZYTY NA:	STNAP26-01-000			
ILOSC:	1			
WYMIARY W mm NIE SKALOWAC	MATERIAL St3S PATRZ TABELKA		Obr. Cieplna --	WYKONCZENIE MALOWAC
TOLERANCJE, JESLI NIE OZNACZONA 0 PLC DEC ± .2 1 PLC DEC ± .1 2 PLC DEC ± .01 KATY ± 1/2°	BL 07/11/2016	-- --	PRINTEX UE	
	-- --	-- --		
	Nazwa STOL NAPINACZKI			
	SKALA 1 = 1	A4	DWG Nr STNAP26-01-000	STRONA 1 Z 1 / WERSJA 0